Reference Manual

INTD0511

Μονόχρωμο LCD Static

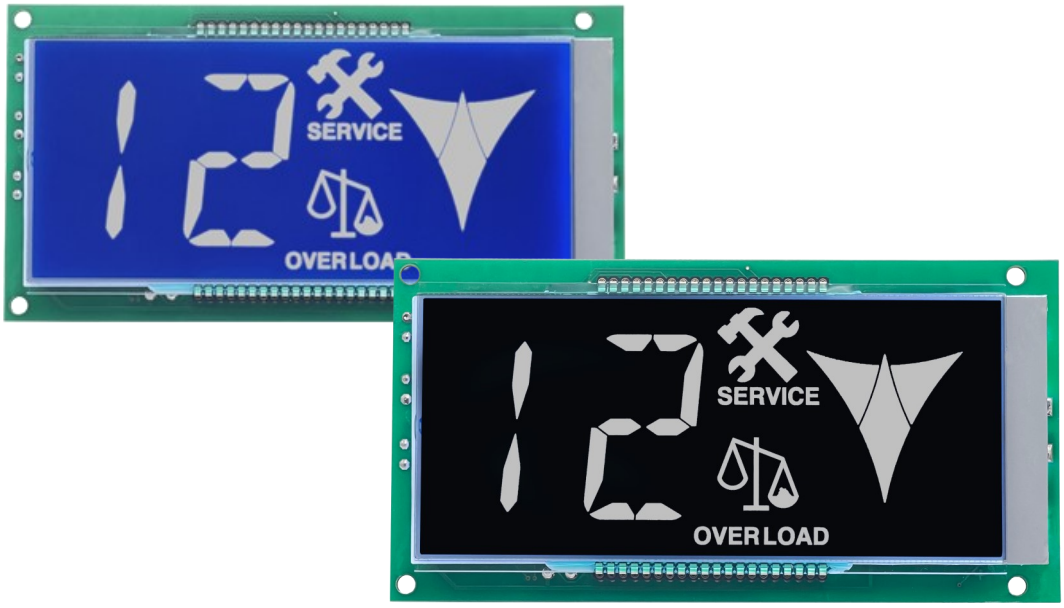

- Page 2 Περιγραφή - Δυνατότητες
- Page 3 Τεχνικά Χαρακτηριστικά
- Page 4 Συνδεσμολογία
- Page 5 Προγραμματισμός

Παρακαλούμε διαβάστε προσεκτικά τις οδηγίες για να μπορέσετε να εκμεταλλευτείτε όλα τα πλεονεκτήματα αυτής της συσκευής.

Μονόχρωμο LCD Static

INTD0511

www.pelekis.tech

Rev. 1.2 April 2019

Περιγραφή:

Η πλακέτα INTD0511 αποτελεί μιας υψηλής αντίθεσης οροφο-ένδειξη Static STN-LCD για ανελκυστήρες.

Η συσκευή υποστηρίζει όλους τους γνωστούς τύπους κωδικοποίησης όπως *ABCD, One Wire Per Floor, Gray, ABCD KONE*. Οι παραπάνω τύποι κωδικοποίησης μπορούν να επιλεγούν από το DIP Switch που είναι τοποθετημένο πάνω στη συσκευή

Μπορεί να απεικονίσει έως και 32 ορόφους από τις 5 εισόδους ABCDE και τόξα πορείας UP/Down.

Παράλληλα έχει ακόμα 5(S1-S5) εισόδους για επιπλέον ενδείξεις όπως “υπέρβαρο” και “συντήρηση”

Όλοι οι είσοδοι είναι ηλεκτρικά απομονωμένοι από τα ρεύματα της εγκατάστασης ώστε να διασφαλίζεται η μεγίστη δυνατή απομόνωση μεταξύ της συσκευής και των σημάτων εισόδου σε αυτήν.

Δυνατότητες :

- Μπλε/Λευκό ή Μαύρο/Λευκό LCD
- Buzzer για την ειδοποίηση του Υπέρβαρου
- Δυνατότητα επιλογής κύλισης της αρχική ένδειξης.
- Δυνατότητα επιλογής κωδικοποίησης.
- 2 παράλληλα προγράμματα αποκωδικοποίησης με δυνατότητα επιλογής από το DIP Switch.
- Ηλεκτρικά απομονωμένοι είσοδοι.
- 5 είσοδοι για την ένδειξη ιδιαίτερων ενδείξεων (κατόπιν παραγγελίας)
- Ρύθμιση αντίθεσης της εικόνας

Τεχνικά Χαρακτηριστικά:

Τροφοδοσία	**12 to 24 V DC/AC**
Κατανάλωση	**0.05A max (12V DC με όλες τις ενδείξεις ενεργοποιημένες)**
Ενδείξεις	**17 Segments + 4 για βέλος πάνω/κάτω, υπέρβαρο, συντήρηση**
Βάθος Χρώματος	**1bit**
Χρώμα	**Μπλέ/Άσπρο ή Μαύρο/Άσπρο**
Κωδικοποιήσεις	• One wire per floor • Standard binary (ABCDE) • KONE binary (ABCDE) • Autinor Crep00 and Crep001 • Thyssen code • MEA NG12 • Magnet detector
Επιπλέον χαρακτηριστικά	• **Buzzer για την ειδοποίηση τουΥπέρβαρου** • **Δυνατότητα επιλογής κύλισης της αρχική ένδειξης.** • **Δυνατότητα επιλογής κωδικοποίησης.** • **2 παράλληλα προγράμματα αποκωδικοποίησης με δυνατότητα επιλογής από το DIP Switch.** • **Ηλεκτρικά απομονωμένες είσοδοι.** • **5 είσοδοι για την ένδειξη ιδιαίτερων ενδείξεων (κατόπιν παραγγελίας)** • **Ρύθμιση αντίθεσης της εικόνας**
Θερμοκρασία	0-80°C
Υγρασία λειτουργίας	10-80% (non condensing)
διαστάσεις (εξωτερικές)	75.7 x 144.9 x 21.95 mm (Π x Μ x Υ)
Βάρος	150g

Συνδεσμολογία:

Η σύνδεση σε έναν πίνακα σε BCD Format , για Εισόδους ορόφων , τόξα ειδικές ενδείξεις , υπέρβαρο και Service πραγματοποιείται όπως φαίνεται παρακάτω στην φωτ. 1. Σε περίπτωση που η συσκευή σας διαθέτει μόνο φίσα συμβουλευτείτε το χρωματικό πίνακα καλωδίων στο σχηματικό. Η επιλογή του γενικού γίνεται μόνο από το Jumper.

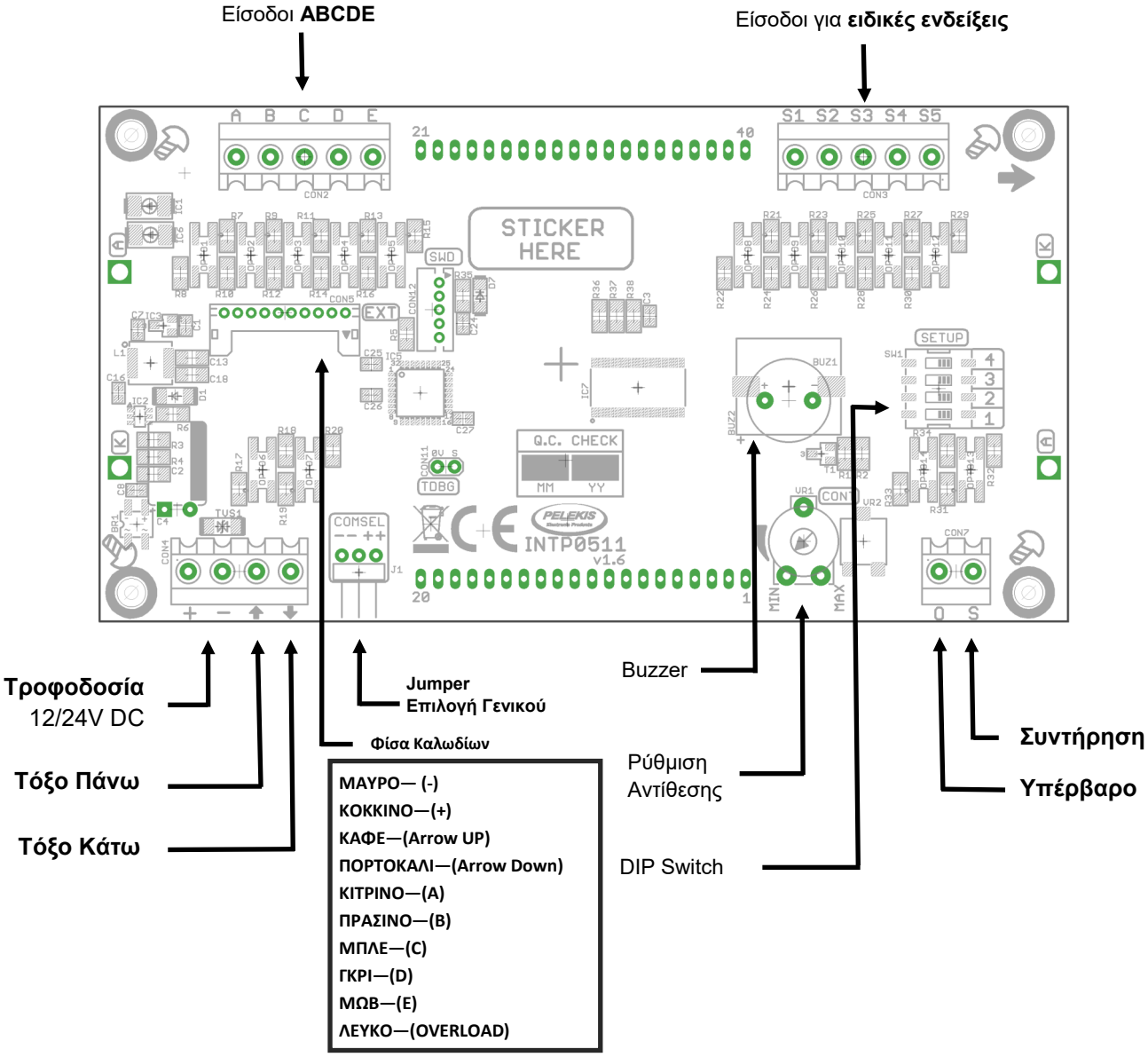

Προγραμματισμός DIP Switch:

Παρακάτω βλέπουμε όλους τους πιθανούς συνδυασμούς που μπορούμε να δώσουμε στο DIP Switch ώστε να προβούμε στον απαιτούμενο προγραμματισμό της συσκευής βάση των απαιτήσεων της εκάστοτε εγκατάστασης.

A/A	Dip Switch			BCD
	1	2	3	
1	OFF	OFF	OFF	-3,-2,-1,0,H,1,2,3,4,5,6,7,8,9
2	OFF	ON	OFF	-3,-2,-1,0,1,2,3,4,5,6,7,8,9
3	OFF	OFF	ON	-2,-1,0,H,1,2,3,4,5,6,7,8,9
4	OFF	ON	ON	-2,-1,0,1,2,3,4,5,6,7,8,9
5	ON	OFF	OFF	-1,0,H,1,2,3,4,5,6,7,8,9
6	ON	ON	OFF	-1,0,1,2,3,4,5,6,7,8,9
7	ON	OFF	ON	0,H,1,2,3,4,5,6,7,8,9
8	ON	ON	ON	0,1,2,3,4,5,6,7,8,9

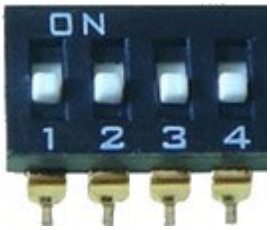

A/A	Dip Switch	Program Mode
	4	
1	ON	One wire per floor
2	OFF	Binary ABCD

Κατόπιν παραγγελίας μπορούν να αλλάξουν τα 2 προ αποθηκευμένα συστήματα κωδικοποίησης με τα οποία θα έρχεται η συσκευή.

Dip Switch	Program Mode
4	
ON	Binary for Kone
OFF	Binary ABCD

Dip Switch	Program Mode
4	
ON	Binary ABCD
OFF	Magnet

Dip Switch	Program Mode
4	
ON	Autinor Crep00
OFF	Autinor Crep01

Dip Switch	Program Mode
4	
ON	Binary ABCD
OFF	Gray Code

Προσοχή: ***Κάθε αλλαγή στα DIP Switch, απαιτεί αποσύνδεση της συσκευή από την τάση και επανασύνδεση για την ορθή λειτουργία της.***

Τεχνική Υποστήριξη

Για τεχνική υποστήριξη του συγκεκριμένου προϊόντος, απευθυνθείτε στον τοπικό διανομέα ή επικοινωνήστε με την PELEKIS Electronics .

PELEKIS Electronics Contact Info :

Tel. :+30 210 23 23 345

Fax :+30 210 23 86 382

E-mail : info@pelekis.tech

Website : www.pelekis.tech